Lastek Plasma ETNA 20 25 35 40 6.1

Chalumeau à plasma AP 65-125 Conseils d'utilisation de pièces d'usure
Pour la coupe, le gougeage et le marquage manuels.

Marquage avec des matériaux identifiant le plasma.
Avec les appareils ETNA Plasma, vous pouvez marquer / identifier le matériau de la plaque facilement et sans accessoires supplémentaires, en plus de la coupe et du gougeage. Il suffit "d'écrire" les informations souhaitées avec la mâchoire de coupe sur la pièce sans terre à 40A.

Couper "stand-off"
En coupe "à distance", nous utilisons une entretoise à deux points. Cela nous permet de maintenir la pointe de coupe en toute sécurité à 3 à 6 mm de la pièce.

Couper "stand-off"
En coupe "à distance", nous utilisons une entretoise à deux points. Cela nous permet de maintenir la pointe de coupe en toute sécurité à 3 à 6 mm de la pièce.

"Gougeur"
Le "gougeage" est une méthode simple mais moins connue pour éliminer le métal. Ici, nous allons garder la torche avec une buse de gouge appropriée sous un angle de 45-60 °. Avec un débit de coupe constant, mais la vitesse de déplacement variable, la distance de la pièce, l'angle d'inclinaison, le profil de l'intestin et la quantité de métal enlevé détermineront. Cela peut sembler compliqué mais il est très facile à appliquer.

Appareillage Lastek Plasma - Couper & Gouger

Plasma Cutmaster 12+ 1x110/230V				6.1
N°	N° de commande	Description	UNITE	EMB
	2700712+	Plasma Cutmaster 12 plus avec torche SI 40 4.5m ATC con	pièce	1

Le tout nouveau CUTMASTER 12 PLUS de la série TRUE™ de THERMAL DYNAMICS® est l'un des systèmes au plasma 12 mm de meilleure qualité et des plus abordables parmi ceux présents sur le marché. Vous pouvez compter sur le CUTMASTER 12 PLUS de la série TRUE pour couper pendant toute une journée à sa capacité de découpage conseillée et offrir davantage d'énergie quand vous en avez besoin.

Le CUTMASTER 12 PLUS est équipé de la nouvelle torche SL40, basée sur la plateforme Surelok® ayant fait ses preuves et qui utilise des consommables plus petits pour une visibilité de l'arc nettement améliorée. Cette torche dispose également de la technologie Vent2Shield (V2S) qui recycle le gaz perdu évacué en gaz de protection, en réduisant ainsi les exigences en matière de débit d'air et en permettant l'utilisation de compresseurs plus petits.

Les applications comprennent :

- *Réparation de carrosserie*
- *Plomberie*
- *Atelier familial*
- *Construction de poteaux métalliques*
- *HVAC*
- *Construction métallique et réalisation de toitures*
- Réparations navales et flottes de location

Puissance de l'ampérage maxi (A)	40 à 230V 27 à 110V
Puissance de sortie - (Kw)	230V - 5.0 110V - 3.3
Coupe authentique - mm	12 à 230V 8 à 110V
Coupe maximum - mm	15 à 230V 10 à 110V
Taux de perçage - mm	6
Puissance absorbée - (V, A, Phase, Hz)	110-230V/14A 1 monophasée, 50/60Hz
Facteur de marche (à 40 °C)	40% à 40A,
Dimensions (H x L x l) - mm	228 x 117 x 470
Poids - kg	11.8
Modèle de torche	SL40
Pression de l'air - bar	5.2
Débit - L/m	91
Garantie (Unité/Torche) Pièces et main-d'œuvre	3/1
Certifications	CE, ROHS, IP23C, NTRL/C, CCC, C-TICK

L'ensemble comprend :

- Le générateur CUTMASTER 12 PLUS
- La toute nouvelle torche SL40™
- Des lunettes et des gants de protection
- Un jeu de consommables
- Une sacoche
- Un câble secteur

Torche Plasma AP 65 - 125 6.1

Tige: électrode de pointe
Cycle de fonct. : 125 A 80%
Débit: 220 lpm
Pression: 70-80 psi (5.6 - 6.5 bar)
Current: 20-125 Amp.
Allumage: Sans Hf

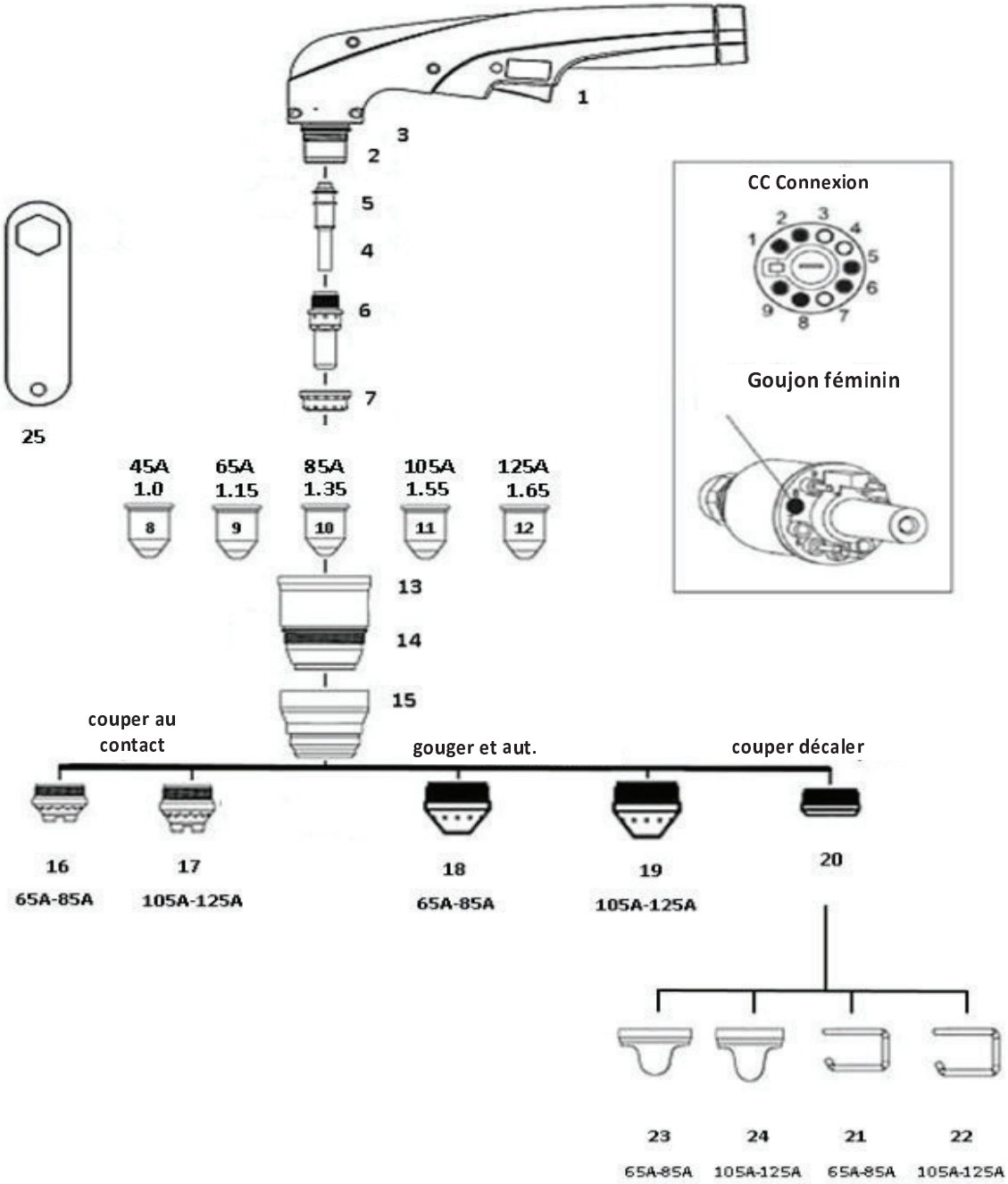

Torche Plasma Aut. AP 65 - 125				6.1
N°	N° de commande	Description	UNITE	EMB
	2772005	Torche Plasma AP 65-125 / 5m	pièce	1
	2772008	Torche Plasma AP 65-125 / 8m	pièce	1
	2772015	Torche Plasma AP 65-125 / 15m	pièce	1
	2772023	Torche Plasma AP 65-125 / 23m	pièce	1
1	2772051	Poignee avec interrupteur AP 65-125A	pièce	1
2	2772052	Tête de torche AP 65-125A	pièce	1
3	2772052A	O-ring pour tête de torche AP 65-125A (set de 10 pcs)	set	1
4	2772053	Tube coulant pour electrode AP 65-125	pièce	1/5
5	2772053A	O-ring pour tube coulant pour electrode (set de 10 pcs)	set	1
6	2772054	Electrode AP 65-125A	pièce	5
7	2772055	Swirl ring AP 65-125A	pièce	1/4
8	2772056	Bec à couper 1.0 (45A) ETNA 25 - 35 - 40 - 50	pièce	5
9	2772056A	Bec à couper 1.15 (65A) ETNA 25 - 35 - 40 - 50	pièce	5
10	2772056B	Bec à couper 1.35 (85A) ETNA 35 - 40 - 50	pièce	5
11	2772056C	Bec à couper 1.55 (105+125A) AP 65-125A	pièce	5
12	2772056D	Bec à couper 1.65 (125A) ETNA 40 - 50	pièce	5
13	2772057	Porte buse	pièce	1
14	2772057A	O-ring pour porte buse (10 pcs)	set	1
15	2772058	Buse universel	pièce	1
16	2772059	Capuchon protecteur couper de contact (65-85A) ETNA 25 - 35	pièce	1/5
17	2772059A	Capuchon protecteur couper de contact (105-125A) ETNA 40 - 50	pièce	1/5
18	2772060	Capuchon protecteur Gougeage / Coupe autogène (65-85A) ETNA 25 - 35	pièce	1/5
19	2772060A	Capuchon protecteur Gougeage / Coupe autogène (105-125A) ETNA 40 - 50	pièce	1/5
20	2772061	Capuchon protecteur Deflecteur	pièce	1
21	2772062	Ressort de distance (65-85A) ETNA 25-35	pièce	5
22	2772062A	Ressort de distance (105-125A) ETNA 40-50	pièce	5
23	2772063	Duse de distance 2-points(65-85A) ETNA 25-35	pièce	1
24	2772063A	Duse de distance 2-points (105-125A) ETNA 40-50	pièce	1
25	2772064	Clef à écrous AP 65-125A	pièce	1/5
26	2772065	Compas AP 65-125	pièce	1

Plasmatoorts ETNA 125 6.2

Tige:	électrode de pointe
Cycle de fonct.:	125 A 80%
Débit:	220 lpm
Pression:	70-80 psi (5.6 - 6.5 bar)
Current:	20-125 Amp.
Allumage:	Sans Hf
Gaz:	Air

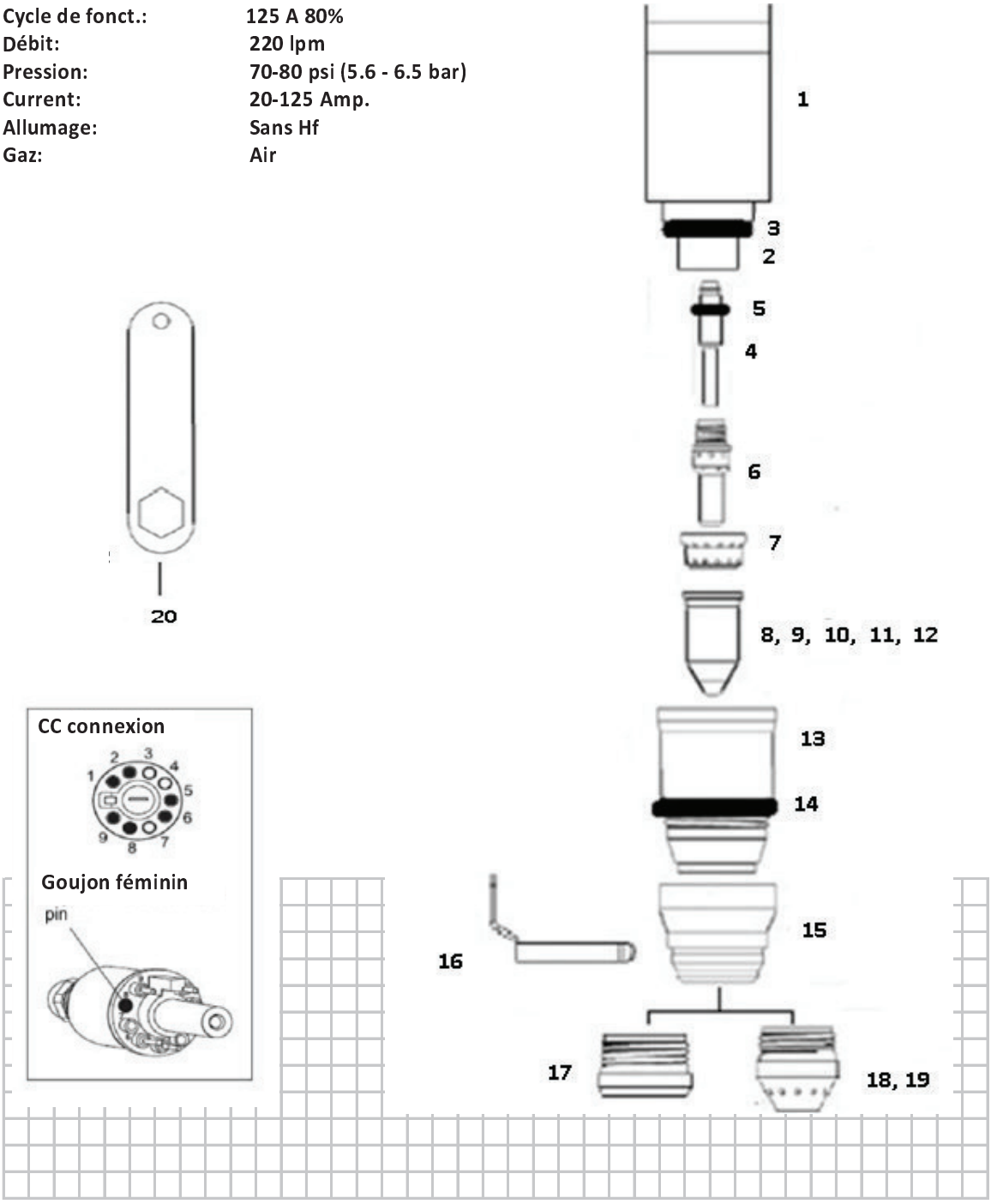

N°	N° de commande	Description	UNITE	EMB
		Torche Plasma Aut. AP 65-125 / 5m	pièce	1
		Torche Plasma Aut. AP 65-125 / 8m	pièce	1
		Torche Plasma Aut. AP 65-125 / 15m	pièce	1
		Torche Plasma Aut. AP 65-125 / 23m	pièce	1
		Torche Plasma Aut. avec crémaillère AP 65-125 / 5m	pièce	1
		Torche Plasma Aut. avec crémaillèreAP 65-125 / 8m	pièce	1
		Torche Plasma Aut. avec crémaillère AP 65-125 / 15m	pièce	1
		Torche Plasma Aut. avec crémaillère AP 65-125 / 23m	pièce	1
1		Douille de montage fibre de verre pour AP 65-125 Aut.	pièce	1
2		Tête de torche Aut. AP 65-125A	pièce	1
3	2772052A	O-ring pour tête de torche AP 65-125A (10 pcs)	set	1
4	2772053	Koelbuis voor electrode AP 65-125	pièce	5
5	2772053A	O-ring voor koelbuis pour éléctrode (10 pcs)	set	1
6	2772054	Électrode AP 65-125A	pièce	5
7	2772055	Swirl ring AP 65-125A	pièce	1
8	2772056	Bec à couper 1.0 (45A) ETNA 25 - 35 - 40 - 50	pièce	5
9	2772056A	Bec à couper 1.15 (65A) ETNA 25 - 35 - 40 - 50	pièce	5
10	2772056B	Bec à couper 1.35 (85A) ETNA 35 - 40 - 50	pièce	5
11	2772056C	Bec à couper 1.55 (105+125A) ETNA 40 - 50	pièce	5
12	2772056D	Bec à couper 1.65 (125A) ETNA 50	pièce	1
13	2772057	Porte buse universel	pièce	1
14	2772057A	O-ring pour porte buse universel (10 pcs)	set	1
15	2772058	Duse de distance	pièce	1
16		Ohmic senseur AP 105-125A (controle hauteur)	pièce	1
17	2772061	Douille Deflecteur	pièce	1
18	2772060	Duse à gouger aut. Ap (65-85A) ETNA 25 - 35	pièce	1
19	2772060A	Duse à gouger Aut. Ap (105-125A) ETNA 40 - 50	pièce	1
20	2772064	Clef à écrous AP 65-125A	pièce	1

Pièces torche plasma SL60/100 pour Cutmaster 10 / 12 / 20 / 25 / 35 / 40 6.2

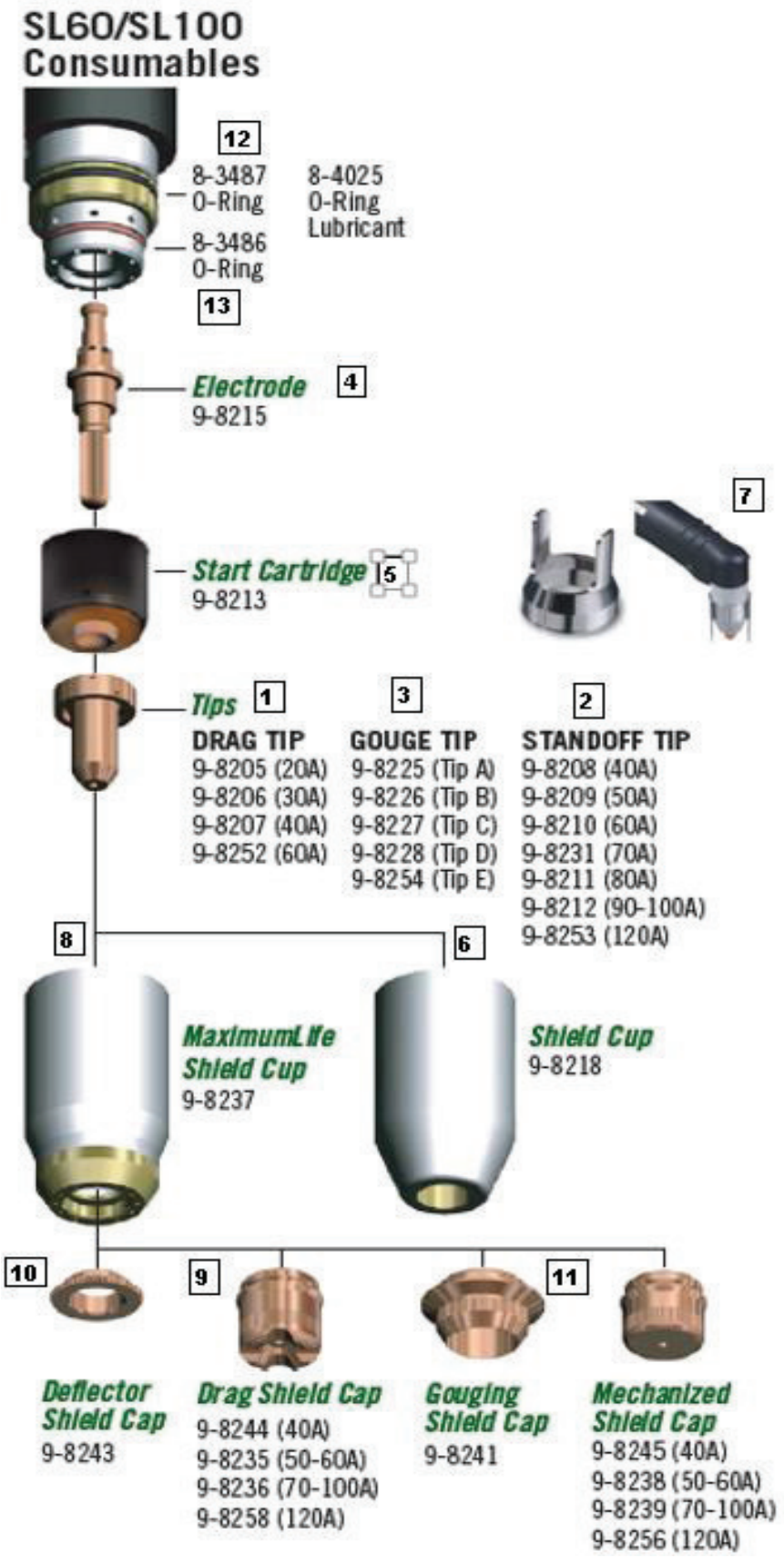

Pièces de torche plasma - Couper & Gouger

Torche Plasma SL 60/100 pour Cutmaster 10 / 12 / 20 / 25 / 35 / 40				6.2
N°	N° de commande	Description	UNITE	EMB
	2778910	**Torche Plasma SL 60 75°/6.1 mètre**	**pièce**	**1**
	2778911	Torche Plasma SL 60 75°/15.2 mètre	pièce	1
	2778914	Torche Plasma SL 60 75°/6.1 mètre ATC connecteur	pièce	1
	2778915	Torche Plasma SL 60 75°/15.2 mètre ATC connecteur	pièce	1
	2778900	**Torche Plasma SL 100/6.1 mètre**	**pièce**	**1**
	2778901	Torche Plasma SL 100/15.2mètre	pièce	1
	2778904	Torche Plasma SL 100/6.1 mètre ATC connecteur	pièce	1
	2778905	Torche Plasma SL 100/15.2mètre ATC connecteur	pièce	1
	2778920	Set de câbles SL 100/6.1 02B	pièce	1
	2778922	Set de câbles SL 100/6.1 Atc connecteur	pièce	1
	2778873	Rallonge SL de 7.6m	pièce	1
	2778874	Rallonge SL de 15.2m	pièce	1
1	2778960	Bec à couper 20 amp drag	pièce	5/25
1	2778961	Bec à couper 30 amp drag	pièce	5/25
1	2778962	Bec à couper 40 amp drag	pièce	5/25
1	2778958	Bec à couper 60 amp drag	pièce	5/25
2	2778963	Bec à couper à distance 40 amp	pièce	5/25
2	2778964	Bec à couper à distance 50/55 amp	pièce	5/25
2	2778965	Bec à couper à distance 60 amp	pièce	5/25
2	2778966	Bec à couper à distance 70 amp	pièce	5/25
2	2778967	Bec à couper à distance 80 amp	pièce	5/25
2	2778968	Bec à couper à distance 90/100 amp	pièce	5/25
2	2778949	Bec à couper à distance 120 Amp	pièce	5/25
3	2778969	Bec à gouger 40 amp - Tip A	pièce	5/25
3	2778970	Bec à gouger 60 amp - Tip B	pièce	5/25
3	2778971	Bec à gouger 80 amp - Tip C	pièce	5/25
3	2778972	Bec à gouger 100 amp - Tip D	pièce	5/25
3	2778959	Bec à gouger 120 amp - Tip E	pièce	5/25
4	2778973	Electrode 'maximum life'	pièce	5/25
5	2778974	Start cartridge	pièce	1/5
6	2778975	Buse de gaz SL 60/100	pièce	1/5
7	2778951	Couronne pour couper à distance pour Sl 60/100	pièce	1/5
8	2778976	Buse de gaz max life SL 60/100 sans couverture	pièce	1/5
9	2778984	Shield cap drag 40 amp	pièce	5/25
9	2778977	Shield cap drag 50-60 amp	pièce	5/25
9	2778978	Shield cap drag 70 - 100 amp	pièce	5/25
9	2778985	Shield cap drag 120 amp	pièce	5/25
11	2778979	Shield cap gouging	pièce	5/25
10	2778980	Shield cap Deflector	pièce	5/25
		Pièces de torche		
	2778950	Corps de torche SL 60/sl 100	pièce	1
	2778954	Kit de rechange poignée SL60/100	pièce	1
12	2778981	O-ring buna	pièce	5
13	2778982	O-ring silicone	pièce	5
	2778956	Interrupteur SL 60/100	pièce	1
	2778955	Interrupteur SL 60/SL100	pièce	1

Pièce de torche Plasma Lastek - Couper & Gouger

Torche Plasma SL 40 pour Cutmaster 12 PLUS 6.2

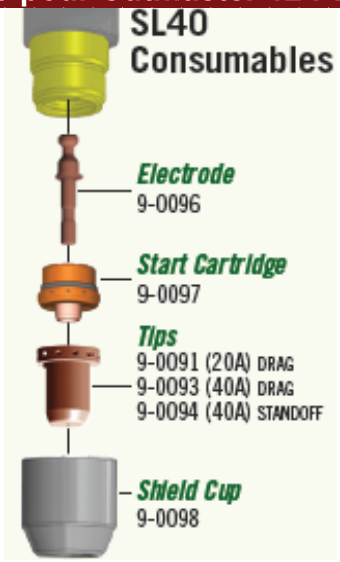

N°	N° de commande	Description	UNITE	EMB
	TH7-0040	**Torche Plasma SL 40 4.5m ATC connecteur**	**pièce**	**1**
1	TH9-0091	Drag Tip 20A SL 40	pièce	5/25
2	TH9-0093	Drag Tip 40A SL 40	pièce	5/25
3	TH9-0094	Bec à couper standard 40A	pièce	5/25
4	TH9-0096	Electrode SL 40 4.5m	pièce	5/25
5	TH9-0097	Start cartridge SL 40 4.5m	pièce	1/5
6	TH9-0098	Shield Cup SL 40 4.5m	pièce	1/5
	TH9-0090	Standoff Guide SL 40	pièce	1/5

Compas pour Plasma Pak XL Plus - Drag-Gun - Cutmaster 6.2

N°	N° de commande	Description	UNITE	EMB
	2778552	Compas Plasma PAK XL Plus/DragGun/Cutmaster	pièce	1
	2700396	Chariot pour kit de multi usage pour Cutmaster	pièce	1

Torche Plasma PCH/M 42 pour DRAG-GUN PLUS 6.2

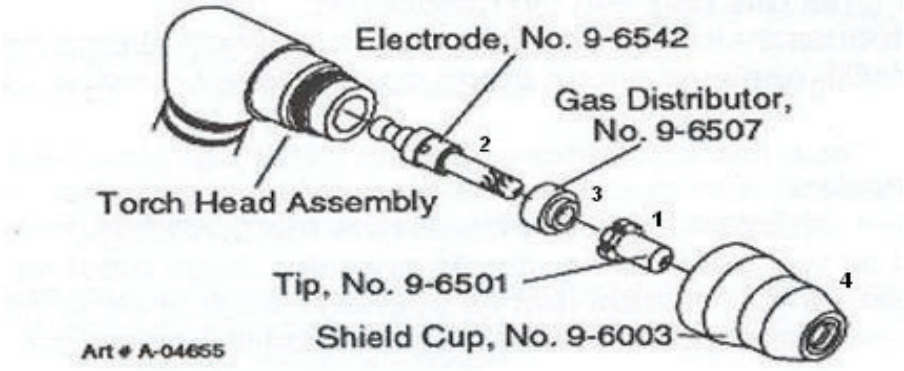

N°	N° de commande	Description	UNITE	EMB
1	2778413	Buse pour coupage au contact Pch/M28	pièce	5/25
2	2778424	Electrode Pch/M 42	pièce	5/25
3	2778411	Diffuseur de gaz Ch/M-28	pièce	1/5
4	2778415	Coupelle Pch 28-40/Pch 42	pièce	1/5
	2778869	Jeu de câbles 6m Pch 102 Ec	pièce	1

Torche Plasma PCH 10 pour DRAG-GUN 6.2

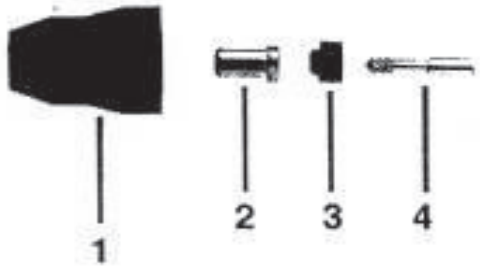

N°	N° de commande	Description	UNITE	EMB
1	2778415	Coupelle Pch 10/28	pièce	1/5
2	2778653	Bec à couper 12 Amp Pch 10	pièce	5/25
3	2778652	Diffuseur de gaz Pch 10	pièce	1/5
4	2778651	Electrode Pch 10	pièce	5/25

Lastek Gouger avec électrodes charbones

Lastek Superstar 403 / 603 / 803 6.3

Découvrez notre série de machines de gougeage archisolide : les Superstar 403, 603 et 803.

Robustes, fiables pour durer une éternité : les redresseurs de soudage Superstar ne connaissent pas leur égal. Ils sont fabriqués pour l'endurance.

Avec leur facteur de marche élevé, leur bon amorçage et la qualité du courant continu, ils sont les maillons indispensables dans chaque travaux de soudage ou des électrodes enrobées doivent étre soudées sans courant continu.

Les caractéristiques

- Amorçage parfait ● Arc doux et stable
- Extrêmement adapté à souder des électrodes difficiles alu, le cuivre, le nickel,....
- Gougeage et coupage de tous les métaux avec des éléctrodes spéciales ou avec des électrodes carbones
- Rechargement avec des éléctrodes
- Redresseur de soudage triphasé 3 x 400V avec réglage par transducteur et caractéristique d'arc tombante (option 3 x 230 / 400V)
- Bobinage en cuivre du transformateur du transducteur et le bobine d'inductance
- Réglage électrique du courant de soudage donc pas d'usure mécanique
- Facteur de marche de 60% à intensité maximale
- Connexion pour commande à distance
- Carrosserie robuste
- Facilement déplaçable grâce aux grandes roues au poignées et (en option) aux collets de levage
- Machines conventionnelles archi-solides
- Qualité prouvée

Lastek Superstar 403 / 603 / 803 3 x 400V	N° d'article
Lastek Superstar 403 Redresseur sans accessoires	**SS403**
Lastek Superstar 603 Redresseur sans accessoires	**SS603**
Lastek Superstar 803 avec High Low connecteur sans accessoires	**SS803**

Lastek Set R-50/5	**SETR5005**
Comprend : le câble de soudage Lastek PowerFlex 50#/5m avec porte-électrode Firefly 400 et le câble de masse Lastek PowerFlex 50#/5m avec pince de masse Nevada 650	
Lastek Set R-70/5	**SETR7005**
Comprend : le câble de soudage Lastek PowerFlex 70#/5m avec porte-électrode Firefly 600 et câble de masse Lastek PowerFlex 70#/5m avec pince de masse avec levier à vis	
Lastek Set R-95/5	**SETR9505**
Comprend : le câble de soudage Lastek PowerFlex 95#/5m avec porte-électrode Firefly 600 en câble de masse Lastek PowerFlex 95#/5m avec pince de masse avec levier à vis	

SUPERSTAR		403	603	803
Tension d'alimentation	V	3 x 400V	3 x 400V	3 x 400V
Puissance (100%)	KVA	22	34	45
Puissance de soudage	A	15 - 400	40 - 600	120 - 800
Tension à vide	V	70	70	74
Fusibles	A	30	50	63
Courant de soudage 60% DRF	A	400	600	800
Courant de soudage 100% DRF	A	310	460	600
Classe d'isolation		H	H	H
Degré de protection		IP 21	IP 21	IP 21
Dimensions Lo x La x H	mm	900 x 650 x 650	1100 x 750 x 730	1100 x 750 x 730
Poids	kg	360	430	465

Gouger avec des elektrodes charbones Lastek

Electrodes carbones à employer sur appareils de courant continu 6.4

Les électrodes à gouger - les électrodes carbones - existe en un noyau de carbone avec un manteau en cuir. En choisissant le diamètre, vous devez tenir compte que vous avez assez de puissance pour pouvoir fontionner. Les électrodes de carbones ci-dessous peuvent être utilisée sur sources de courant DC. Sur la demande, les électrodes de carbones avec lesquelles vous pouvez travailler sur

Diamètre électrode		DC électrode avec DCEP	
inch	mm	Ampère Minimum	Ampère Maximum
1/4	6.35	300	400
5/16	7.94	350	450
3/8	9.52	450	600

N°	N° de commande	Description	UNITE	EMB
	4560005	Electrode de carbone DC 5.0	set	100/400
	4560006	Electrode de carbone DC 6.35 (jusqu'à 400 A)	set	50/200
	4560008	Electrode de carbone DC 7.94 (jusqu'à 450 A)	set	50/200
	4560010	Electrode de carbone DC 9.52 (jusqu'à 600 A)	set	50/200

Pince Flair - 600 jusqu'à électrodes 10mm 6.5

N°	N° de commande	Description	UNITE	EMB
	1115111	**Pince Arc Air Flair 600A complet**	**pièce**	**1**
	1115110	Pince Arc Air Flair 2R/600A sans câble	pièce	1
	1115120	Monocâble Flair 3m 2 R Pour Pince 600	pièce	1

Pince Flair - 1600 jusqu'à électrodes 19mm 6.5

N°	N° de commande	Description	UNITE	EMB
	1115112	**Pince Flair 1600 A Complet**	**pièce**	**1**
	1115100	Pince Flair 1600 A sans câble	pièce	1
	1115130	Monocâble Flair pour pince 1600A	pièce	1

Gouger avec électrodes de carbone Lastek

Pince Flair 600 / 1600 - Liste des pièces 6.5

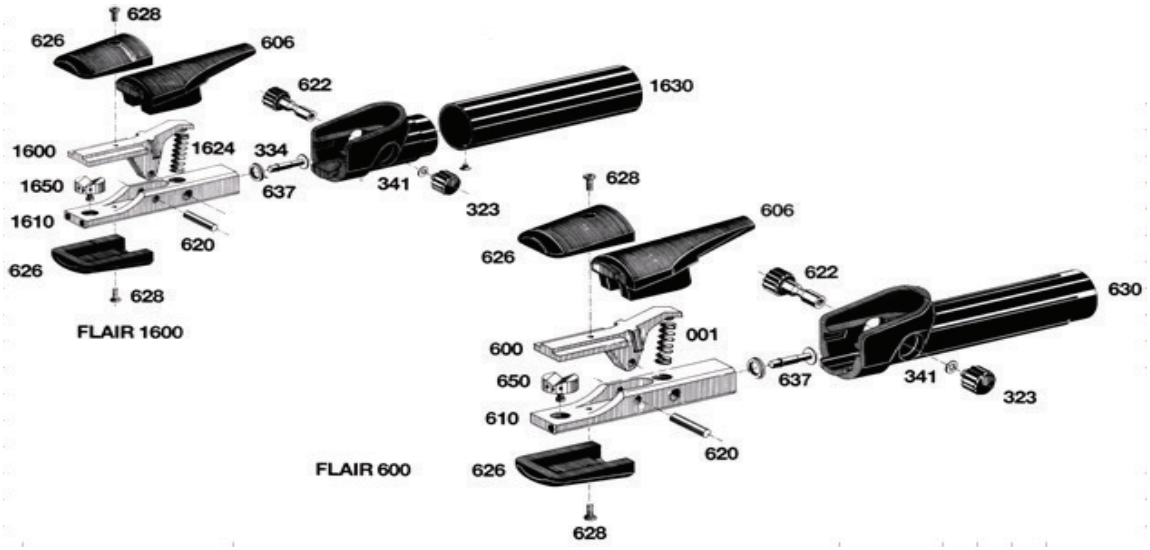

N°	N° de commande	Description	UNITE	EMB
	1115156	Ressort Flair 600	pièce	1
323	**1115164**	**Bouton de pression Flair 600/1600**	**pièce**	**1**
334	1115161	Siège Flair 600/1600	pièce	1
341	1115165	Anneau Flair 600/1600	pièce	1
600	1115154	Garrot Flair 600	pièce	1
606	1115153	Isolation Flair 600/1600	pièce	1
610	1115158	Corps Flair 600	pièce	1
620	1115160	Pinion Charnière Flair 600/1600	pièce	1
622	**1115163**	**Port Bouton De Pression Flair 600/1600**	**pièce**	**1**
626	**1115150**	**Cap d'isolation Flair 600/1600**	**pièce**	**1**
628	1115168	Tapper libre m 4 X 12	pièce	1
630	1115166	Poignée Flair 600	pièce	1
637	1115162	Valve de serrage Flair 600/1600	pièce	1
650	**1115151**	**Nipple 3-Trous Flair 600**	**pièce**	**1**
1600	1115155	Garrot Flair 1600	pièce	1
1610	1115159	Corps Flair 1600	pièce	1
1624	1115157	Ressort Flair 1600	pièce	1
1630	1115167	Poignée Flair 1600	pièce	1
1650	**1115152**	**Nipple 3-Trous Flair 1600**	**pièce**	**1**

Lastek lances thermiques

Lances thermiques 6.6

N°	N° de commande	Description	UNITE	EMB
	1115611	Electrode nue 7 x 559mm	pièce	25/100
	1115612	Electrode nue 7 x 1118mm	pièce	25/100
	1115615	Electrode nue 10 x 914mm	pièce	25/100

Support lance thermique Speedfire complet 6.6

Comprend :

- Le support lance thermique Speedfire
- Convenu pour lances 4, 7 et 10mm lances
- Standaard équipé avec 7mm douille et support douille
- Frotter à main avec 3 mètres de câbles
- 5 mètre de tuyau d'oxygène
- 3 mètre de câble de démarrage

N°	N° de commande	Description	UNITE	EMB
	1115700	**Speedfire lance thermique avec douille pour 7mm**	**pièce**	**1**

Liste des pièces de support lance thermique Speedfire 6.6

N°	N° de commande	Description	UNITE	EMB
	1115702	Disque de protection métal 10cm	pièce	1
	1115706	Douille 7mm	pièce	2
	1115705	Support douille 7mm	pièce	1
	1115710	Douille 10mm	pièce	2
	1115711	Support douille 10mm	pièce	1
	1115707	O-ring caoutchouc	pièce	5
	1115708	Anti-retour	pièce	1